Obsah

1.0 Bezpečnostní pokyny 7

2.0 Specifikace modelu 12

3.0 Součásti dodávky 12

4.0 Součásti 15

5.0 Montáž ložné plochy 15

6.0 Montáž elektroniky 17

7.0 Sestaveni lůžka 19

7.1 Správné umístění a prostorové požadavky 19
7.2 Příprava nůžkového zvedáku 20
7.3 Spojení roštu matrace 20
7.4 Zapojení elektroniky 21

7.4.1 Polohovací motor – hlava 21
7.4.2 Polohovací motor – nohy 22
7.4.3 Zdvižný motor, kontrolní jednotka 33
7.4.4 Vedení kabelů kontrolní jednotky 24
7.4.5 Vedení kabelu ručního ovládání 25
7.4.6 Spojení roštu matrace s nůžkovým zvedákem 26

7.5 Nasazení čel lůžka 29
7.6 Vedení kabelů ručního ovládání 30
7.7 Testování funkčnosti 30
7.8 Instalace bezpečnostních postranic 31
7.9 Instalace zdvižného mechanismu 33

8.0 Bezpečnostní zařízení 33

8.1 Kontrolní jednotka 33
8.2 Uvolnění podložky pod hlavu v případě nouze 34

9.0 Provoz polohovacího lůžka 35

9.1 Obecně 3-dílný rošt 35
9.2 Obecně 4-dílný rošt 36
9.3 Zapojení hlavního napájecího kabelu 36
9.4 Zdvižení/snížení postranic 37
9.5 Jak zacházet s příslušenstvím 38
9.5.1 Zamčení/odemčení ručního ovládání 38
9.5.2 Ruční ovladač 39

9.6 Přizpůsobení části pro nohy (Rastomat) 40
9.7 Brzdy 41
9.8 Transport lůžka 42
9.9 Přizpůsobení pružnosti rámu lůžka 43

10.0 Přizpůsobení a bezpečnost 44
10.1 Omezení provozu 44
10.2 Odstupy a mezery 44
10.3 Locking the nursing bed adjustments at the hand set 45

11.0 Čištění 45

12.0 Jak provádět testování správné funkčnosti 46
12.1 Denní kontrola 46
12.2 Půlroční inspekce 47
12.3 Intervaly mezi testy 47
12.4 Ispekce mechanických součástí 58
12.5 Ispekce elektronických součástí 50
12.6 Měření 51

13.0 Řešení problémů 52

14.0 Likvidace 53

15.0 Appendix 54
15.1 Specifikace: polohovací lůžko 54
15.2 Specifikace: systém řízení 55
15.3 Popisky 56
15.4 Upevnění CASA Vario T do stávajícího rámu 56
15.4 Doplňky 58
15.5 Náhradní díly 58

16.0 Záruka 58

1.0 Bezpečnostní pokyny

1.1 Použité symboly

Tento manuál obsahuje následující symboly, které slouží jako varování před možným nebezpečím, nebo upozorňují na možnosti usnadnění si práce s lůžkem.

Varování!
Tento symbol upozorňuje na nebezpečí související s provozem polohovacího lůžka

Poznámka
Informace o tom, jak s lůžkem nejlépe zacházet naleznete pod tímto symbolem.

1.2 Správné používání

Polohovací lůžka společnosti **Days Healthcare** jsou určena pro dlouhodobé využití namísto obyčejných postelí.
Jsou navrženy tak, aby co nevíce zpříjemnit pacientovy i obsluhujícímu personálu jejich využívání.

Lůžka jsou pro svou komplexnost schválena pro využívání osobami staršími 12 let

Lůžka jsou určena pro:
- domácí ošetřování
- rehabilitační instituce, pečovatelské domy apod.

1.3 Obecné informace

Před kompletováním, nebo užíváním polohovacího lůžka si prosím důkladně pročtěte následující informace

Ujistěte se, že:
- všechny osoby pověřené údržbou a kompletací lůžka i jeho uživatelé prostudovali tento manuá
- všechny zmíněné osoby mají k manuálu volný přístup

Jakékoli škody způsobené v důsledku neprostudování následujícího manuálu nebudou hrazeny v rámci záruky.

Provozní omezení!

- Toto lůžko by neměli využívat pacienti vyšší než 195 cm.
  Days Healthcare nabízí prodloužený rám lůžka pro pacienty až do 219 cm..

Nebezpečí úrazu!

- Před použitím se vždy ujistěte, že kabeláž je v perfektním pořádku a napěťová ochrana je funkční.
- Používejte lůžko jen pro účely ke kterým je určeno.
- Lůžko nepřetěžujte
- Lůžko používejte jenom pokud je v perfektním stavu
- Pokud lůžko není pod dozorem, vždy jen nastavte na nejnižší možnou výšku.
- Vady, které mohou ovlivňovat funkčnost, nebo bezpečnost je nutno okamžitě odstranit
- Vždy zabezpečujte lůžko pomocí brzd proti pohybu.
- Používejte vždy všechny brzdy.
- Používejte pouze doplňky schválené firmou **Days Medical.**

1.4 Elektrické součásti

Nebezpečí zkratu a požáru!

- Vždy se ujistěte, že hlavní napájecí kabel nemůže být přejet, ať už při manipulaci s lůžkem, nebo s okolním nábytkem.
- Před použitím se ujistěte, že všechny kabely jsou ve správné pozici. Překroucení, uzly, nebo smyčky jsou na kabelech nežádoucí.
- Pokud lůžko není delší dobu využíváno, vždy odpojte hlavní napájecí kabel.

1.5 Upozornění pro obsluhu

Nebezpečí úrazu!

- Nepoužívejte elektronická zdravotnická zařízení na pacienty v polohovacím lůžku
- Nepoužívejte polohovací lůžka v bezprostřední blízkosti objektů se silným elektromagnetickým polem. (většina zdravotnických přístrojů).
- Hlavní přívod elektřiny vždy zapojujte do samostané zásuvky.
- Veďte hlavní napájecí kabel k zásuvce tak, aby nebyl příliš napnutý a nedošlo k jeho vytržení, ani jej nenechávejte příliš volný, aby nedocházelo k jeho přehýbání, případně nemohlo dojít k jeho přejetí.

Nebezpečí úrazu – skřípnutí apod.!

- Lůžko vždy upravte pro daného pacienta a s ohledem na okolní vybavení.
- Pokud má pacient podváhu, ujistěte se, že mezera mezi matrací a postranicemi lůžka není příliš velká.
- Pokud má pacient podváhu, vždy používejte postranice dodávané **Days Medical**
- Vždy se ujistěte, že postranice jsou řádně zajištěny

Nebezpečí spojená se změnou polohy pacienta!

- Vždy zablokujte na ručním ovladači funkce, které by mohli ohrozit zdraví pacienta (konzultujte s doktorem).
- Před znepřístupněním některých nastavení polohy vždy berte v úvahu pacientův stav

Pád z lůžka!

- Pokud lůžko není pod dozorem, při jeho opouštění a ulehání do něj, jej vždy nastavte do nejnižší polohy.

Nebezpečí zkratu a požáru!

- Před předunem lůžka odpojte napájecí kabel, ujistěte se, že přes kabel nebude přejížděno.
- Lůžko by nemělo být používáno v prostorách, kde se mohou vyskytovat hořlavé plyny, nebo výpary (nař. i anestetika)

Nebezpečí spojené s přehřátím motoru!

- Před nastavováním výšky lůžka se ujistěte, že nic nebrání jeho přenastavení do Vámi požadované polohy (nábytek, objekty pod lůžkem apod.)
- Nepoužívejte ovládací motor bez přestávky po dobu delší než 2 min.

  Poté je třeba nechat motor ale spoň 18 min. v nečinnosti.
- Nikdy nepoužívejte více než dva polohovací motory zároveň.

1.6 Sestavování lůžka

Nebezpečí spojená s nestprávnou montáží !

- Ujistěte se, že všechny součásti polohovacího lůžka byly správně sestaveny.
- Ujistěte se, že všechna nastavení upravující polohu, sklon apod. fungují správně.

Nebezpečí úrazu!

- Úravy a kompletaci lůžek může provádět pouze pověřená osoba, a to pouze pokud má k tomu odpovídajícíc nástroje.

Nebezpečí zachycení!

Existuje potenciální nebezpečí zachycení, nebo uvíznutí končetin u všech spojů lůžka a v opěrných místech pro matraci. Všechna taková místa jsou označena tímto symbolem.

Po kompletaci vždy otestujte všechny funkce lůžka!

1.7 Kontrola a údržba

Jakákoli kontrola musí být provedena kompetentním technikem, který je schopen rozeznat případné závady, nebo rizika.
Před prováděním údržby si vždy důkladně pročtěte příslušné kapitoly manuálu.
Jakékoli škody způsobené neprostudováním tohoto manuálu nebudou zahrnuty do záručních oprav.

Po provedení jakýchkoli úprav vždy proveďte test funkčnosti!

- Pokud provádíte úpravu polohovacích motorů, vždy se ujistěte, že nemůže dojít k přetržení, nebo rozdrcení kabeláže.

Mechanická, nebo elektrická selhání!

- Poškozená, nebo špatně fungující lůžka vyřaďte z provozu a zajistěte je proti neoprávněnému užívání.
- Používejte pouze originální náhradní díly.
- Provádějte údržbu vždy v předepsaných intervalech.
- Nenahrazujte žádné z elektrických, nebo mechanických doplňků bez přímého povolení od výrobce.
- Při údržbě a opravách používejte předepsané nářadí
- Nerozebírejte elektrické součásti.

2.0 Specifikace modelu

Casa **Med II**

Casa **Comfort II**

Casa **Vario T**

3.0 Součásti dodávky

Všechny Vámi objednané komponenty jsou zabeleny v kartonových krabicích a umístěny na paletě. V tomto stavu jsou všechny komponenty dostatečně chráněné proti poškození. K přepravě palet můžete použít vysokozdvižný vozík, nebo podobné zařízení.

Ještě než zahájíte kompletaci lůžka, ujistěte se, že balení obsahuje všechny komponenty vypsané na přibalovém letáku
Malé části nejsou ve výčtu uvedeny, jsou však součástí dodávky.

Pokud některé části chybí, kontaktujte svého dodavatele.

Součásti dodávky

V závislosti na modelu pohovacího lůžka, může dodávka obsahovat následující komponenty v samostatných kartonových krabicích:

Nůžkový zvedák

Nůžkový zvedák
Podle verze lůžka:

(1) Samostatné brzdy koleček

(2) Centrální brzda

(3) Verze bez koleček

Rošt pro matraci
1 x (1) část pod hlavou
1 x (2) část pro nohy

Rošt pro matraci

Rošt matrace je čtyř- nebo trojdílný, v závislosti na typu lůžka

Trojdílný rošt

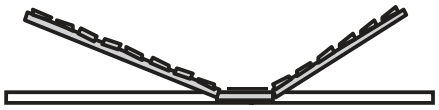

Čtyřdílný rošt

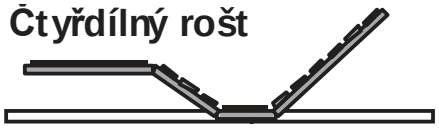

2 x čelo postele*

Podle modelu lůžka:

(1) model **Casa Med II**
(2) model **Casa Komfort II**

čelo postele

Postranice*
8 x (1) plastová čepička
4 x (2) postranice
4 x (3) úchytky pro postranice

* ne u modelu Casa Vario T

Postranice

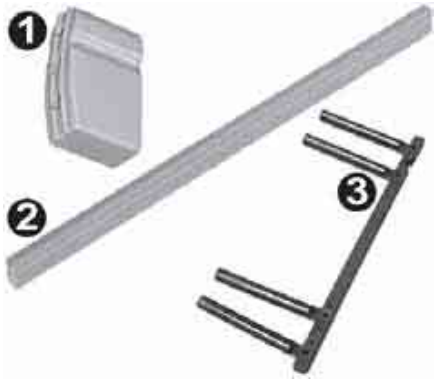

Elektrické části

Elektrické části

1 x (1) Elektromotor pro polohování roštu matrace s kontrolní jednotkou a napájecím kabelem
1 x (2) Ruční ovladač s
2 x (3) Magnetický klíč
2 x (4) špunt pro nevyužité zdířky
1 x (5) ochrana proti vytržení ze zásuvky

1 x (4) Elektromotor pro polohování roštu matrace

- pouze modely s čtyřdílným roštem matrace

Hrazda
1 x hrazda s hrazdičkou

Hrazda

Postranní panely*
2 x postranní panel pro **Casa Komfort II**

* ne pro model Casa Vario T

Postranní panel

4.0 Součásti

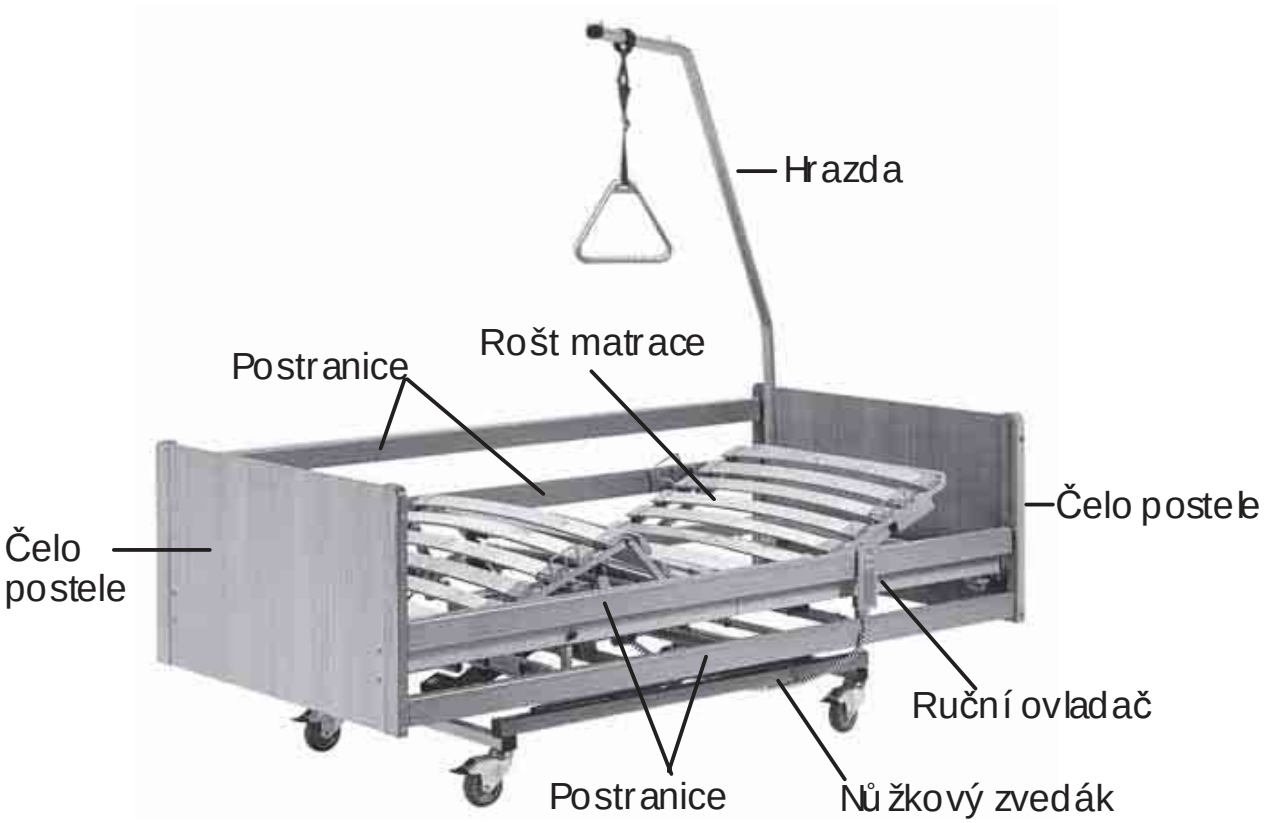

5.0 Montáž: Rám postele

5.1 Postranice

Postranice (1) jsou připevněny k čelům postele pomocí plastových úchytek (jezdců).
Oba zámky, horní pro snížení a dolní pro odstranění postranic, mohou být odemčeny pomocí jistící západky (2).

postranice

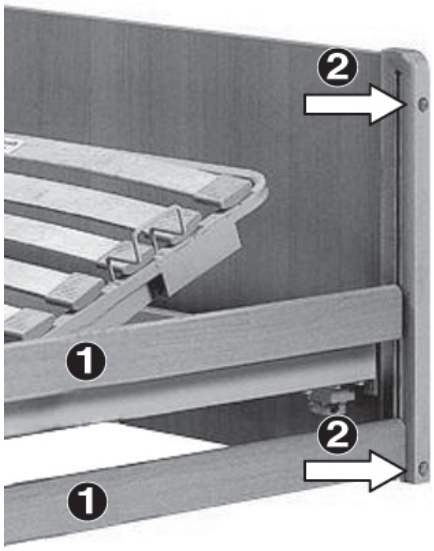

5.2 Rošt matrace

Rošt matrace se dělí na tři, nebo čtyři části, podle verze lůžka. Dřevěné laťky jsou vyhnutelné a jsou připevněny k rálu pomocí umělohmotných příchytek. Matrace je k roštu bezpečně přichycena pomocí čtyř úchytů.(3).

3-dílný rošt

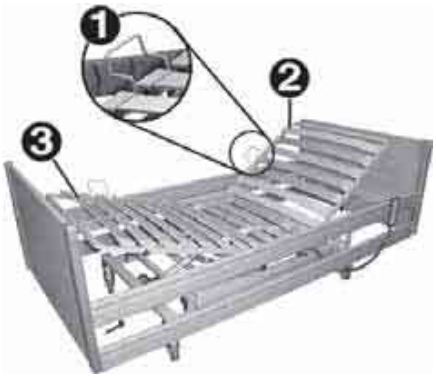

Přizpůsobení polohy – 3-dílný rošt:

Sekce pod hlavou (2) může být elektricky sklopena až do úhlu 70°. Sekce pro nohy (3) může být nastavena pomocí háčku.

4-dílný rošt

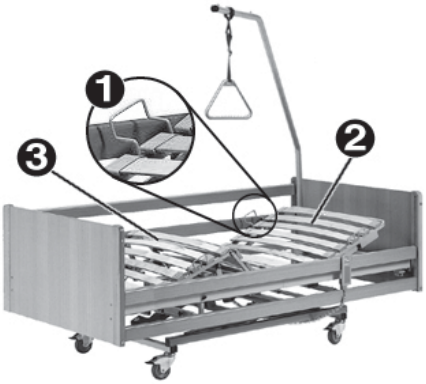

Přizpůsobení polohy – 4-dílný rošt:

Sekce pod hlavou (2) může být elektricky sklopena až do úhlu 70°, sekce pro nohy (3) až do 20°.

5.3 Přizpůsobení úhlu opory nohou

Háček (1) uchycený v části pro nohy umožňuje nastavení lýtkové části roštu matrace, v závislosti na verzi lůžka, buď do šikmé polohy (trojdílný rošt), nebo do polohy opora nohou (čtyřdílný rošt) (3)

Opora nohou

5.4 Nůžkový zvedák

Zdvižný motor (1) na nůžkovém zvedáku umožňuje zvýšení ložné plochy o 40 cm (z 40 na 80 cm). Pro CASA Med II se dodává ve dvou provedeních:

Nůžkový zvedák kde jsou všechna kolečka (2) nůžkového zvedáku vybavena vlastními brzdami.

Nůžkový zvedák s centrální brzdou koleček, všechna kolečka lze zabrzdit otočením zámku (1).

6.0 Montáž: Elektronika

6.1 Ruční ovladač

Ruční ovladač slouží k ovládání všech polohovacích motorů lůžka, pomocí tlačítek na jeho přední straně
Upevňovací svorka na jeho zadní straně slouží k upevnění ovladače na snadno dostupném místěna polohovacím lůžku.

Ruční ovladač

6.1.1 Uzamčení ručního ovladače

Ruční ovladač je vybaven elektronickým zámkem. Ten zabezpečuje polohovací lůžko proti neschválenému použití. Zamikací zařízení se zamiká/odemiká pomomocí magnetického klíče, který je součástí dodávky.

6.2 Polohovací motor

Lůžko s trojdílným roštem je vybaveno jedním, lůžko s čtyřdílným rozkládacím roštem je vybaveno dvěma polohovacími motory. Jsou upevněny pod roštem postele. Jeden motor je používán pro úpravu sekce hlavy, druhý upravuje polohu sekce pro nohy.

Polohovací motor

6.3 Polohovací motor s kontrolní jednotkou

Kontolní jednotka v případě poruchy jednoho komponentu zamezí následnému poškození ostatních komponent jednotky.

Jednotka je umístěna na spodní část ložné plochy a umožňuje plynule polohovat zádový a stehenní díl lamelového roštu. Jednotka je vybavena ochranou proti kapající vodě.

Polohovací motor s kontrolní jednotkou

7.0 Umístění lůžka

Ještě než se pustíte do kompletace lůžka, ujistěte se, že žádná z komponent nechybí nebo není poškozená (viz kapitola 3.0). v případě závady kontaktujte svého dodavatele.

Nebezpečí zachycení končetin!

Existuje potenciální nebezpečí zachycení, nebo uvíznutí končetin u všech spojů lůžka a v místech, kde je upevněna matrace.

Nebezpečí kvůli špatné montáži!

- Ujistěte se, že všechny komponty lůžka baly řádně připevněny.
- Ujistěte se, že všechny možné úpravy a nastavení správně fungují.

Nebezpečí úrazu!

- Úpravy provádějte jen za pomoci odpovídajícího nářadí.
- Úpravy provádějte pouze pokud máte zkušenosti s potřebnými nástroji.

7.1 Umístění lůžka a požadavky na volný

Při vybírání místa pro lůžko se přesvěčte, že:

- je dostatek místa pro přístup k pacientovi alespoň na jedné straně lůžka.
- v blízkosti lůžka je zásuvka.

Obrázek ukazuje kolik místa by přibližně mělo bít pro lůžko vyhrazeno.

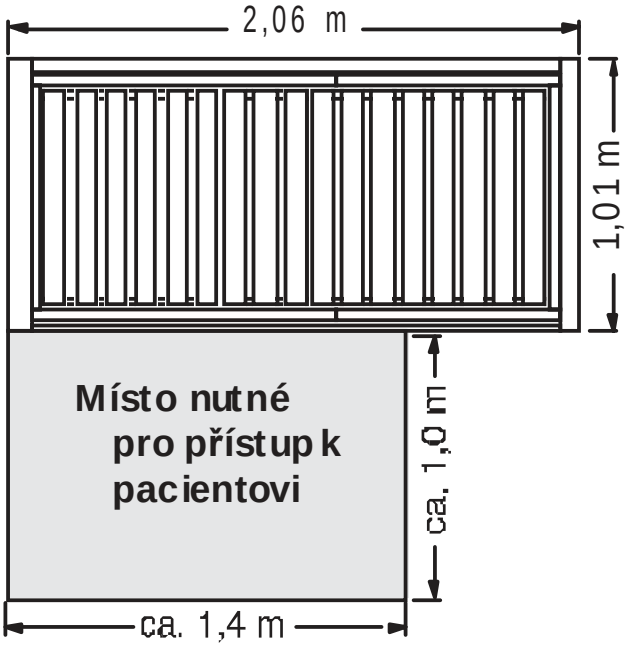

7.2 Příprava nůžkového zvedáku

➡ Zajistěte všechna kolečka. Kapitola 9.6)

➡ Uvolněte všechny upínací šrouby (1) na výsuvných přípojkách.

➡ Vytáhněte výsuvné přípojky (2) otočte je o 90°, znovu je zasuňte a srovnejte je tak, aby příliš nepřesahovaly šířku matrace.

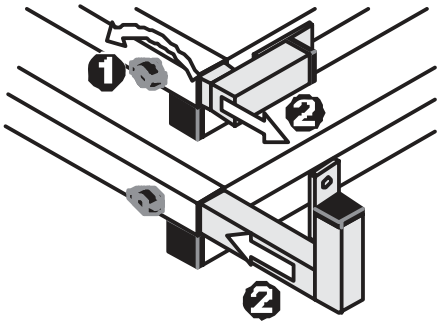

7.3 Spojení roštu matrace – část pro nohy a část pro hlavu

➡ Část s vodícími drážkami (sekce pro nohy (1)) vsuňte do horní části (sekce pro hlavu (2)) až na doraz.

➡ Spojení zajistěte pomocí bezpečnostních šroubklů (3).

Spojení roštu matrace

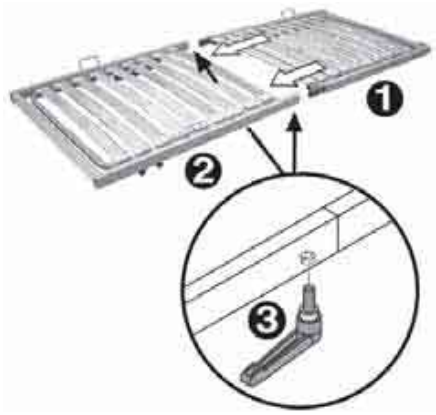

Pozn.

- Před další montáží opřete rošt matrace o zeď tak, aby část pro hlavu byla nahoře (označená nálepkou) a aby rošt směřoval vrchní stranou (ta na které bude ležet později pacient) ke zdi.

7.4 Zapojení elektronických součástí

7.4.1 Upevnění polohovacího motoru pro zádovou část

➡ Otevřete rychlo-upínací kolík(1).

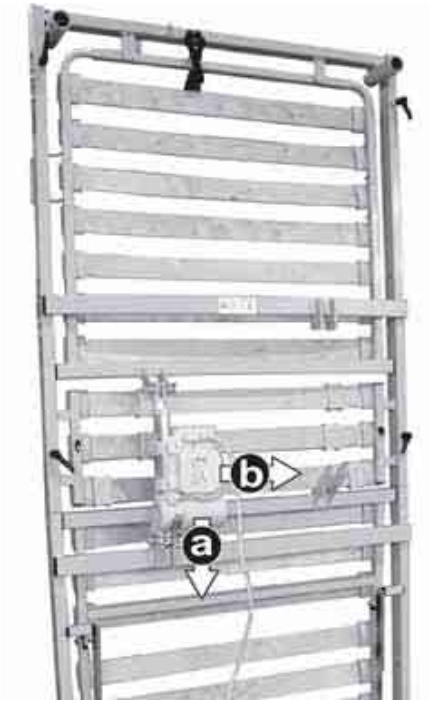

Jak správně připojit motor:
(a) Krit motoru směřuje směrem k nohám postele a
(b) kontrolní jednotka je na pravé straně

➡ Vložte pístovou stranu (2) do připraveného úchytu.

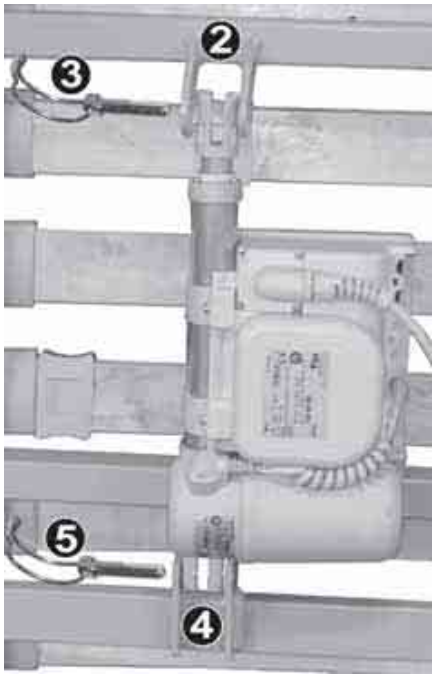

➡ Vsuňte rychlo-upínací kolík (3) a zajistěte ho (opak kroku 1)

➡ Zasuňte druhou stranu motoru (4) do připraveného úchytu.

➡ Vsuňte rychlo-upínací kolík (5) a zajistěte ho.

7.4.2 Upevnění polohovacího motoru pro lýtkovou část

➡ Otevřete rychlo-upínací kolík (1).

Jak správně připojit motor:
(a) Krit motoru směřuje směrem k hlavě a
(b) směřuje ke středu roštu matrace.

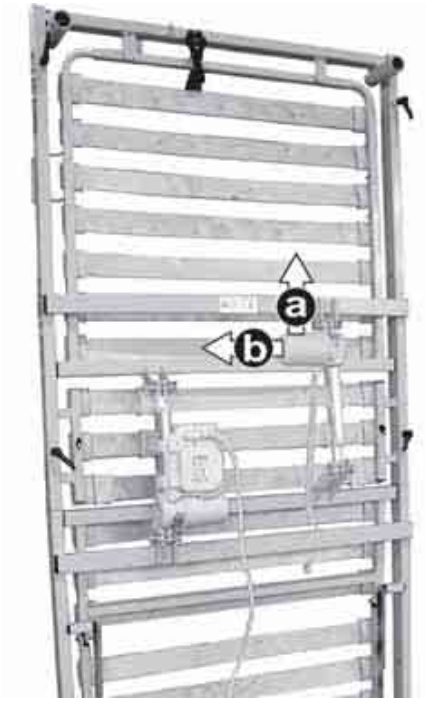

➡ Zasuňte stranu s motorem (2) do připraveného úchytu blíže k hlavě.

➡ Vsuňte rychlo-upínací kolík (3) a zajistěte ho.

➡ Zasuňte pístovou stranu (4) do připraveného úchytu na roštu matrace.

➡ Vsuňte rychlo-upínací kolík (5) a zajistěte ho.

7.4.3 Připojení zdvižných motorů, ručního ovladače, kontrolní jednotky

Při zapojování se ujistěte:
- že těsnění (a) na zástrčce nebude poškozeno.
- Kolíky (b) na zástrčce souhlasí se zdířkami (c) zásuvky.

➡ Zapojte zástrčky do zdířek podle následujícího diagramu.

Popisky použité na tomto obrázku se shodují s těmi, které jsou použité na kontrolní jednotce.

Plug arrangement:

1 = Nevyužito

2 = Ruční ovladač

3 = Motor polohování matrace (pre-fitted on the control unit)

4 = Motor pro polohování sekce matrace pro nohy (u trojdílného roštu nevyužito*)

5 = Nůžkový zvedák

Systém zapojení

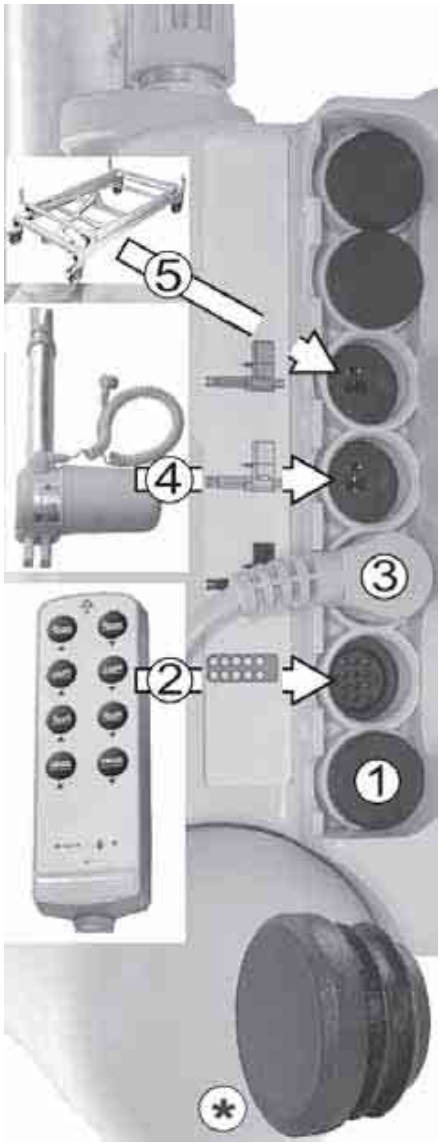

Poznámka
Nepoužité zástrčky je potřeba zajistit pomocí gumového špuntu.

7.4.4 Vedení a uchycení kabelu kontrolní jednotky

Pozn.
Na každé straně lůžka je jedna úchytka (a) pro přišroubování ochran kabelu proti kroucení a vytržení. Doporučujeme vést hlavní kabel podél čela postele.

Při vedení kabelů se ujistěte, že:

- kabely nejsou příliš napínány
- kabely nejsou příliš prověšené
- kabely jsou umístěny tak, aby nemohli být přejížděny, drceny, nebo jinak poškozeny.

➡ Veďte hlavní kabel k jedné z úchytek (1) pro připevnění ochrany kabelu proti tahu a kroucení.

➡ Upevněte hlavní kabel pomocí šroubové spojky (2) skrz úchytku (1) a pevně přišroubujte pomocí matky (3) (velikost 19 mm).

➡ Našroubujte ochranu proti kroucení (4) na šroubovou spojku (2) a pevně utáhněte.

Úchytka pro ochrany proti kroucení a tahu (hlava)

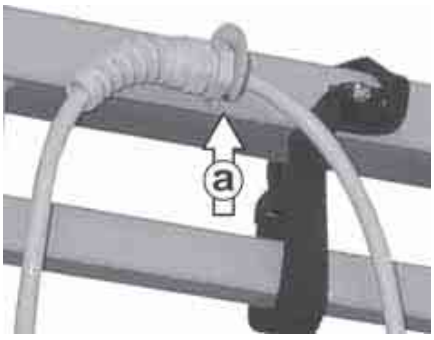

Ochrany proti kroucení a tahu (hlava)

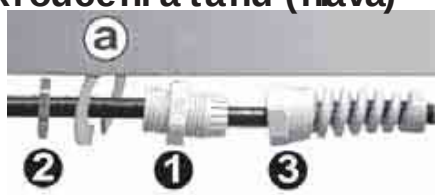

7.4.5 Vedení kabelu ručního ovladače

Umístění ochrany proti tahu

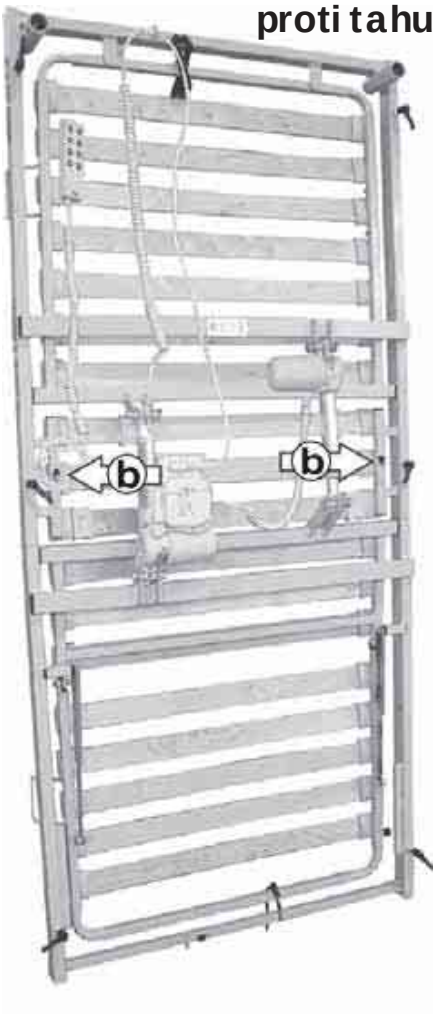

Pozn.
Ochrany proti tahu (b) jsou na obou stranách lůžka. Sami si můžete zvolit, jaká strana Vám pro zapojení lépe vyhovuje.

Kabel ručního ovladače

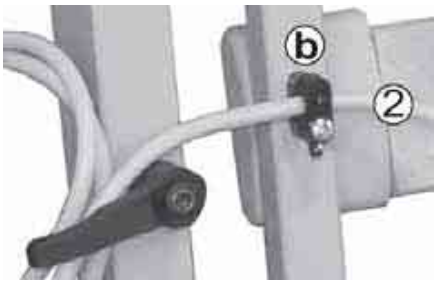

➡ Povolte tahovou ochranu (b) pro kabel ručního ovladače (2), vložte kabel a pevně utáhněte.

7.4.6 Spojení roštu matrace s nůžkovým zvedákem

Konec u hlavy

➡ Umístěte nůžkový zvedák (1) před rošt matrace.

Zdvižný motor musí mířit směrem od roštu matrace.

Pozn.
Část u hlavy (označená nálepkou) musí souhlasit jak u roštu, tak u zvedáku (hlava na hlavu).

➡ Zajistěte kolečka zvedáku proti pohybu (viz. Brzdy - kap 9.6)

Při zapojování se ujistěte, že:

- Kroužek těsnění (a) není poškozen.

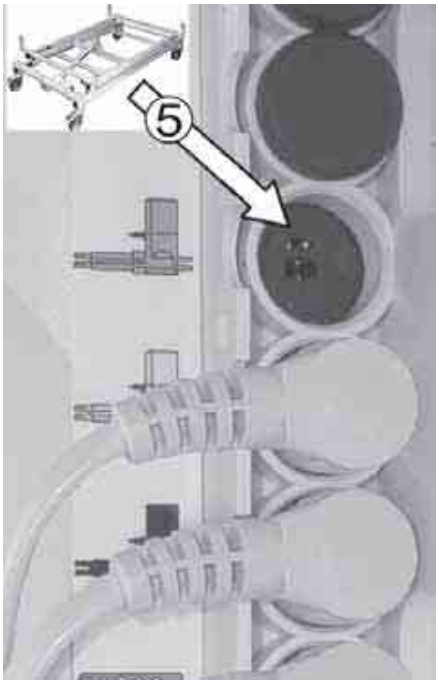

➡ Zapojte zdvižný motor do příslušné zdířky.

5 = nůžkový zvedák

➡ Zajistěte ochranou proti vytržení (2).

1. Vsuňte háčky do otvorů.
2. Zajistěte svorkami.

Zajistěte ochranou proti vytažení

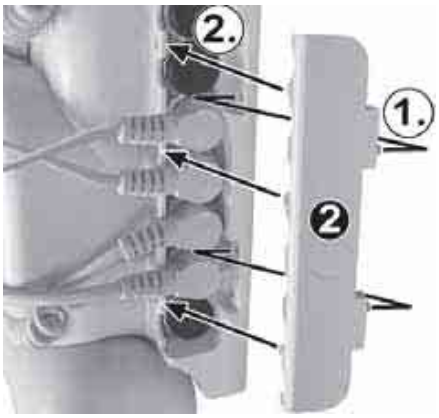

Pozn.
Před spojením s roštem se ujistěte, že kabel nůžkového zvedáku (a) je volně veden ke kontrolní jednotce (není příliš napnutý, ani prověšený)

➡ Nasaďte rám na úchyty zvedáku (3).

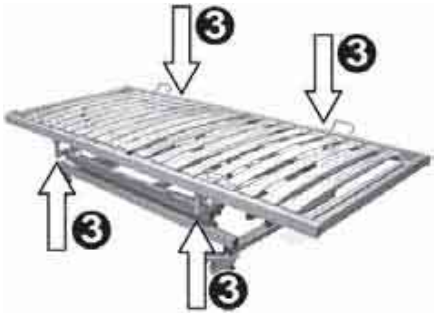

Spojení šrouby:
Casa Med II / Vario T

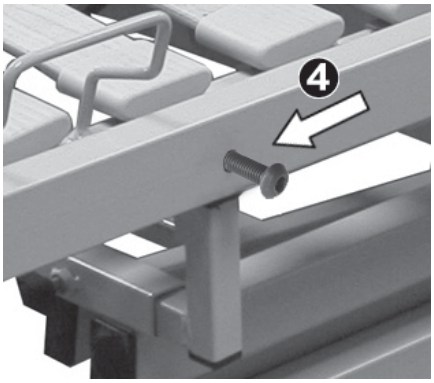

Casa Med II / Vario T:

➡ Pro spojení roštu matrace a zvedáku utáhněte šrouby (4).

Postranní panel:
Casa Comfort II

Pozn.
U modelu Casa Comfort II je potřeba během kompletace přišroubovat k lůžku postranní panely.

Spojení šrouby:
Casa Comfort II

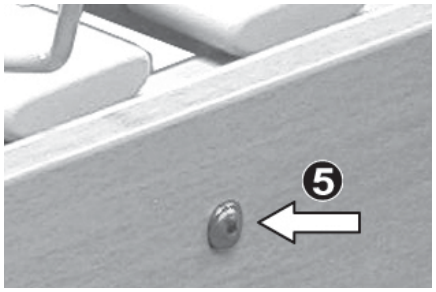

Casa Comfort II:

➡ Přišroubujte postranní panely pomocí šrobů (5).

Srovnejte zvedák tak, aby mezery (b) byly ve všech čtyřech případech stejné.

Utáhněte všechny šrouby (6).

➡ Rozepněte bezpečnostní popruhy (c) a odstraňte všechna další zajištění, která byla použita pro bezpečnou přepravu.

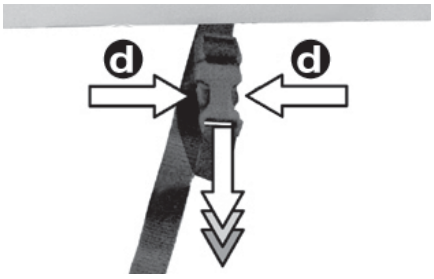

Bezpečnostní popruh rozepnete stisknutím zoubků po stranách (d) a tažením od sebe.

7.5 Připevnění čel lůžka k rámu

➡ Pro upevnění čel lůžka, přišroubujte všechny čtyři téčka (1) k panelům (3)

(2) = šrouby; M6 x 25

Přišroubování „Téček“

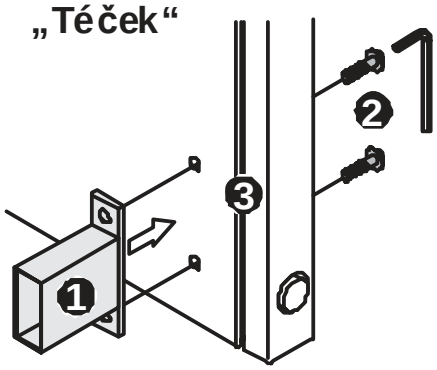

➡ Nasuňte přišroubovaná téčka (4) do otvorů v rámu (5) až na doraz.

Nasazení čel postele

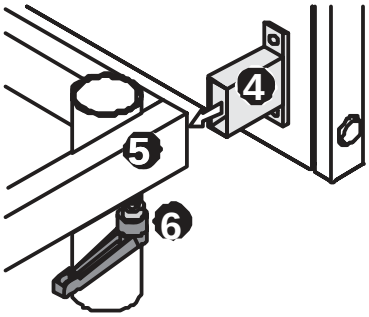

➡ Spojení zabezpečte utažením šroubů (6).

➡ Stejně postupujte na druhé straně lůžka.

7.6 Vedení kabelů jednotlivých prvků

Při vedení kabelů se ujistěte, že:

- Kabely nejsou napínány
- Kabely nejsou příliš prověšené
- kabely nevedou místy, kte by mohli být přejížděny, nebo jinak zatěžovány.

Elektrické prvky:

a = polohovací motor s kontrolní jednotkou

b = polohovací motor pro čtyřdílný rošt matrace

c = zdvižný motor - nohy

d = zdvižný motor - hlava

Vedení kabelů:

2 = k ručnímu ovládání

3 = k polohovacímu motoru - hlava

4 = k polohovacímu motoru – nohy – pro 4-dílný rošt

5 = ke zdvižnému motoru . nohy, nůžkový zvedák

6 = hlavní napájení

Upevnění kabelů:

I = pojistka proti vytržení kabelu ručního ovladače

II = ochrana proti vytržení napájecího kabelu

Rozvody – pohled ze shora

Hlava

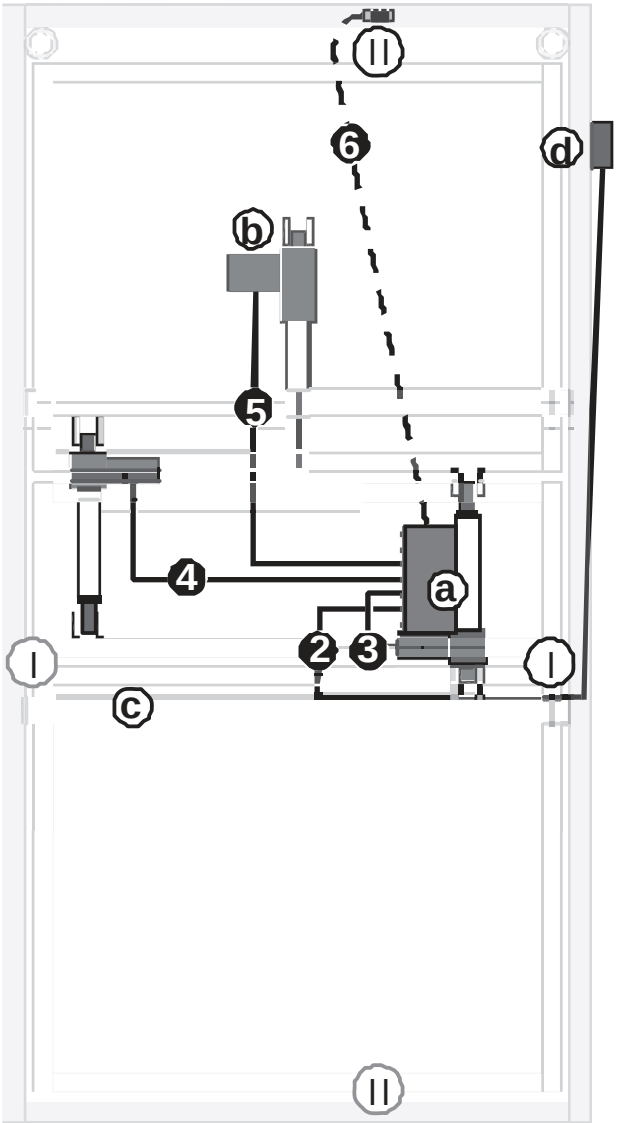

POZNÁMKA

Ochrany proti vytržení (I + II) jsou umístěny na obou stranách postele.

7.7 Test funkčnosti

POZNÁMKY

- Berte prosím v úvahu informace z kapitol 9.2 a 9.4
- Ujistěte se, že všechny části sloužící pro transport byly odstraněny (Kapitola 7.4).
- Před použitím polohovacího lůžka se ujistěte, že kabely nemohou být nikde rozdrceny, nebo že nedojde k jejich přílišnému napínání.

➡ Zapojte hlavní přívodní kabel.

➡ Zkontrolujte zda všechna nastavení polohy lůžka fungují správně.

➡ Vyjeďte s lůžkem do nejvyšší možné pozice

➡ Odpojte hlavní kabel

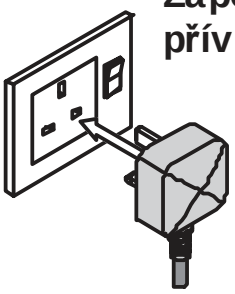

Zapojte hlavní přívodní kabel

7.8 Instalace postranic

Postraní lišty mají odlišné typy vyvrtaných otvorů

(1) otvory ve spodní části = Horní postranice (a)

(2) otvory (2) v dolní části = Spodní postranice (b)

Otvory v postranicích

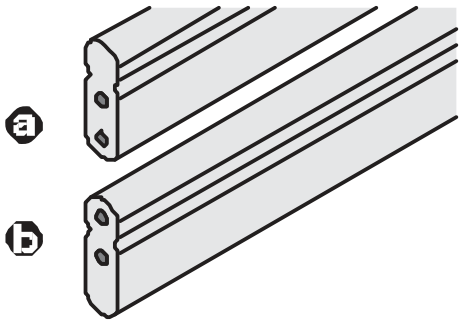

Instalace postranic

Upevnění v části u hlavy:

➡ Zmáčkněte zajišťovací západku (1),

➡ úchytky (2) zasuňte do drážky (3) na vnitřní straně čela postele.

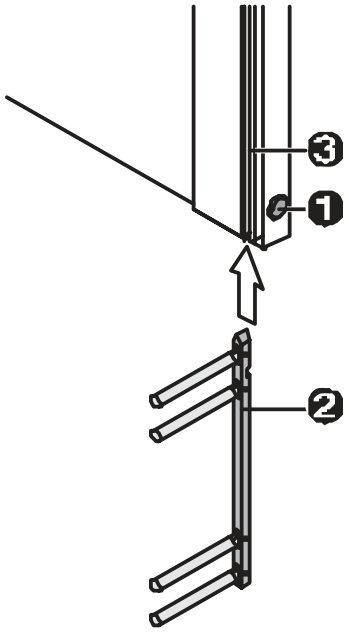

➡ Nasaďte plastové čepičky (4)na postranice

Pozn.
Před nasunutím se ujistěte, že v čepičce je pružinka.

➡ Nasaďte postranice (a+b) na kolíčky úchytek (5).

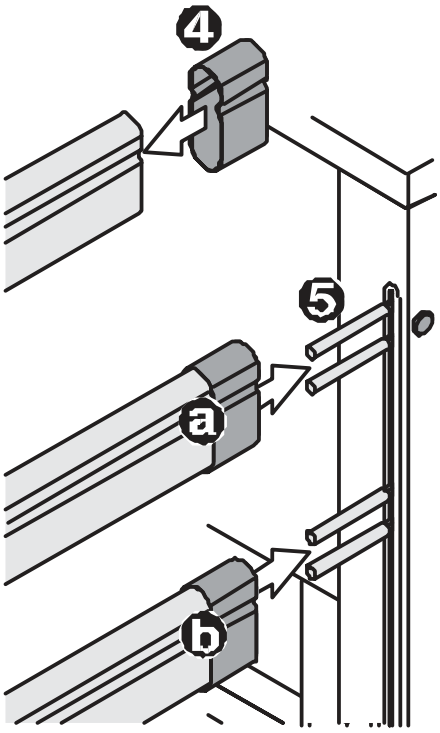

Připevnění postranic (nohy):

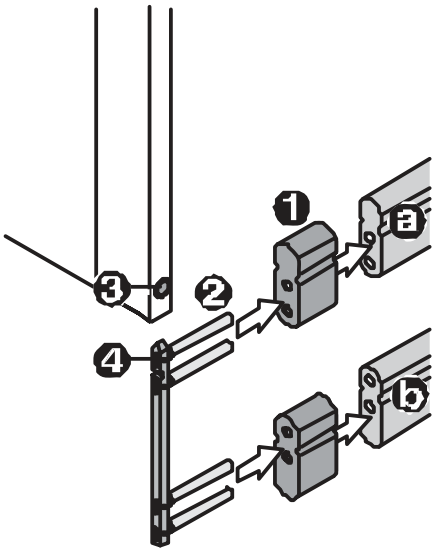

➡ Nasaďte plastovou čepičku (1) na postranici (překontrolujte umístění vyvrtaných otvorů).

Pozn.
Před nasunutím se ujistěte, že v čepičce je pružinka.

➡ Úchytky (2) zasuňte skrz čepičku do provrtaných otvorů v postraní liště.

➡ Zamáčněte zajišťovací západku (3),

➡ Nasuňte úchytky do drážky v čele postele (4).

➡ Vyjeďte až nad horní zajišťovací bod.

➡ Druhou postranici nasaďte stejným způsobem

➡ Totéž opakujte na druhé straně lůžka..

7.9 Instalace hrazdy

➡ Zasuňte hrazdu (1) do západky umístěné na rámu ložné plochy (2) a to dle potřeby na levou nebo pravou stranu.

POZNÁMKA:
Drážka na konci hrazdy (1) musí celá zapadnout do západky (2).

➡ Umístěte hrazdičku (3) na rameno hrazdy(1).

Instalace hrazdy

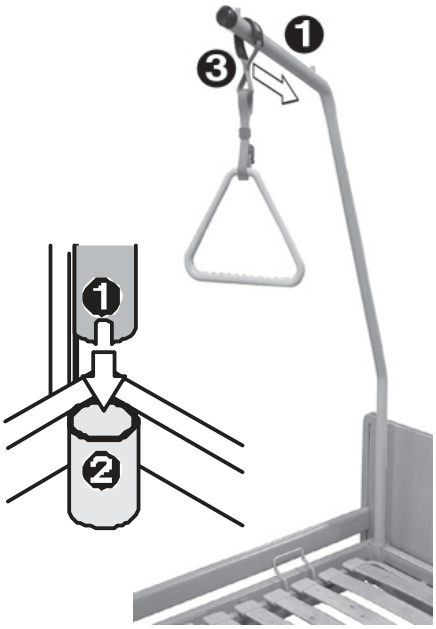

8.0 Bezpečnostní

8.1 Kontrolní jednotka

Kontrolní jednotka disponuje těmito funkcemi proti přetížení:

- Limitní vypínač - vypne motory, pokud jsou v limitní poloze.
- Teplotní vypínač – vypne kontrolní jednotku pokud se přehřívá.
  Pak lze kontrolní jednotku znovu použít až po 20 až 30 minutách.

Kontrolní jednotka

POZOR!

Polohovací lůžka nejsou vybavena nouzovým vypínačem!
- V případě nouze vytáhněte přívodní kabel ze zásuvky!

Pokud je připojena baterie, je možné, že pohyb bude pokračovat nadále. V tom případě:
- Odpojte kabel vedoucí k akumulátoru.

8.2 Nouzové odblokování zádové části

Zádová část se dá, v případě, že motory jsou mimo provoz, nastavit odstraněním rychlo-upínacích západek.

NEBEZPEČÍ ÚRAZU!

• Pro nouzové odblokování jsou vždy potřeba dva lidé

Zdvihněte zádovou část a odstraňte západky.

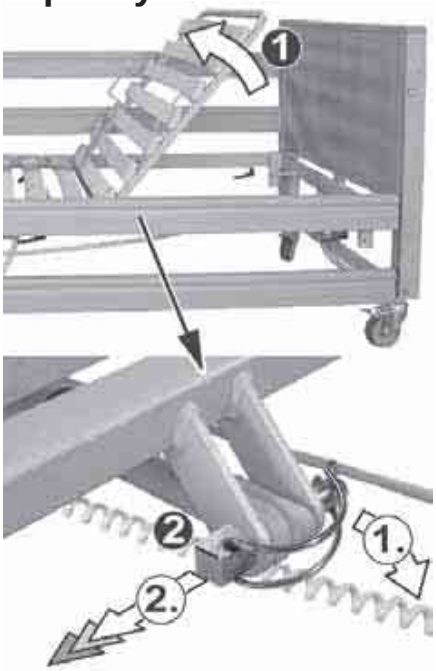

Odblokování zádové části:

➡ Mírně nadzvedněte zádovou část roštu matrace (1).

➡ Odstraňte západky (2) následovně: (musí být provedeno druhou osobou!):

1. Rotevřete bezpepečnostní pojistku.
2. Vytáhněte západku.

Položení zádové části

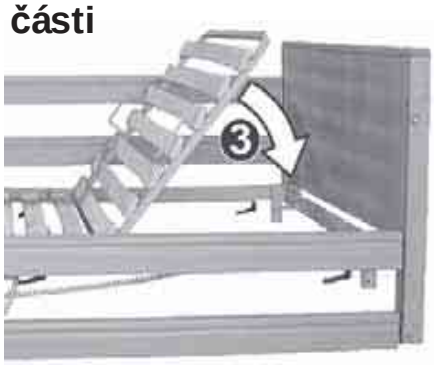

➡ Pomalu položte zádovou část roštu matrace (3).

Vložení rychlo-upínacích západek:

➡ Nastavte polohovací motor do spodní limitní pozice zmáčknutím tlačítka (4) na ručním ovladači.

➡ Vložte rychlo-upínací západku (viz kapitola 7.5)

hand set

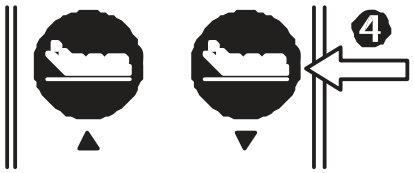

9.0 Provoz polohovacího lůžka

NEBEZPEČÍ ÚRAZU!

- Nepoužívejte elektronická zdravotnická zařízení na pacienty na lůžku
- Nepoužívejte polohovací lůžka tam, kde se vyskytují silná elektromagnetická pole (rentgen).

NEBEZPEČÍ ZACHYCENÍ!

U všech ohybů a v místech, kde je upevněna matrace.

Při nastavování polohy a výšky lůžka dbejte na:

- Před nastavováním výšky lůžka se ujistěte, že pohybu nic nebrání (nábytek, věci pod postelí apod.)
- Nepoužívejte polohovací motory nepřetržitě po dobu delší než dvě minuty. **Po této době je třeba nechat motory alespoň 18 minut odpočinout**.
- Nikdy nepoužívejte více než dva motory současně.
- Při opouštění lůžka, při uléhání na lůžko a pokud není v blízkosti dohlížející osoba, lůžko vždy nastavte do nejnižší polohy.
- Při nastavování polohy lůžka pozorujte pacienta a berte v úvahu polohu okolního nábytku .

9.1 Obecné pokyny – 3- dílný rošt

Lůžko umožňuje nastavení polohy pacienta v mnoha kombinacích. Mechanický háček umožňuje nastavení dvou různých sklonů části pro nohy. Výška ložné ploch může být nastavena v rozmezí 40 až 80 cm. Zádová část může být nakloněna do úhlu 70° .

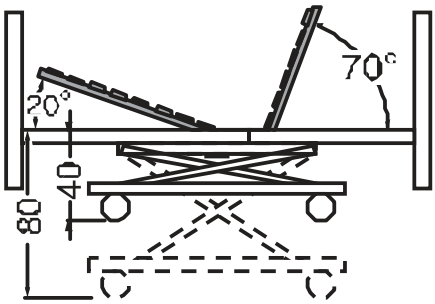

9.2 Obecné pokyny – 4- dílný rošt

Rošt je rozdělen do čtyř polohovatelných dílů. Zádového díl lze naklonit pod úhlem až 70°, lýtkový díl lze naklonit pod úhlem až 20°. Navíc je možné jej snížit pomocí mechanického háčku. Zvedací motor umožňuje nastavovat výšku ložné plochy v rozmezí od 40 cm do 80 cm.

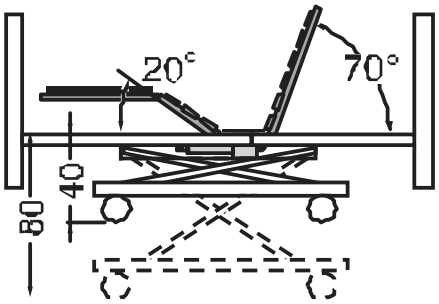

9.3 Zapojení hlavního přívodního kabelu

Nebezpečí úrazu!

- Hlavní přívod vždy zapojujte do samostatné zásuvky.
- Hlavní přívodní kabel veďte tak, aby nedocházelo k jeho přejíždění, nebyl vystaven zvýšenému tlaku, nebo nadměrně přehíbán.

- Zástrčku zapojujte pouze do zásuvek (230 V~ / 50Hz) které libovolně přístupné.

- Před zapojením se vždy ujistěte, že zástrčka i zásuvka jsou v perfektním stavu.

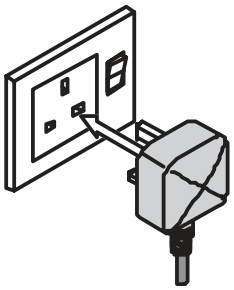

POZOR!

Postel není vybavena nouzovým vypínačem!

- V případě nouze vytáhněte hlavní kabel ze zásuvky!

V případě, že je postel vybavena akumulátorem je třeba odpojit i ten.

9.4 Nastavení výšky postranic

Vytažení postranic:

➡ Vytáhněte postranice až zaklapne zarážka (1).

Vytažení postranic

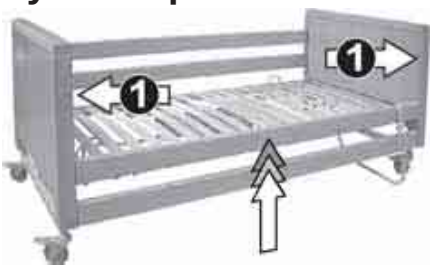

Snížení postranic:

➡ Postranici mírně nadzvihněte.

➡ Zmáčkněte zajišťovací knoflík (1) a posuňte postranice dolu.

POZOR!
Nenechávejte postranice volně padnout na dolní zajištění!

- Vždy posouvejte postranice rukou.

Vždy pohybujte postranicemi na obou koncích ve stejném směru.

- Postranice neohýbejte

Snížení postranic

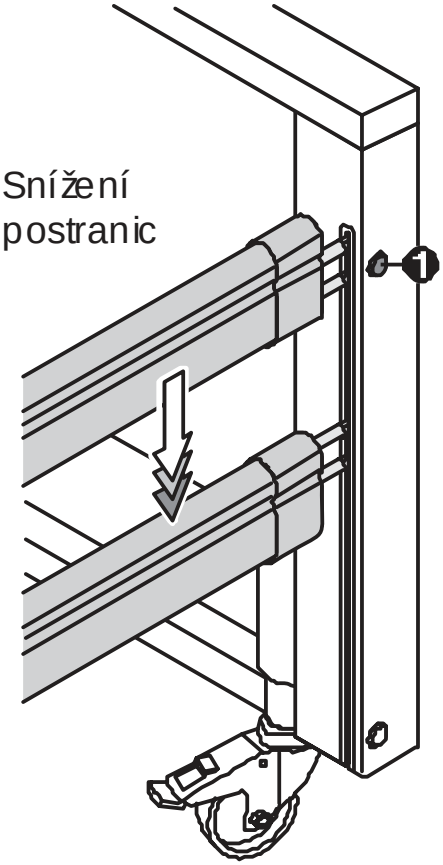

9.5 Obsluha součástí lůžka

9.5.1 Zamčení/odemčení ručního ovladače

Stav je zobrazen pomocí LED diod
(1) Zapnuto (2) Zamčeno.

Obě LEDky svítí = ruční ovladač připraven

Zamčení/odemčení:

➡ Přejeďte hladkým koncem klíče přes simbol klíče (a).

Displej- odemmčeno:

(1) dioda Zapnuto svítí

(2) dioda Zámek nesvítí

Displej - zamčeno:
(1) dioda Zapnuto svítí
(2) dioda Zámek svítí

Zamčení/odemčení ručního ovladače

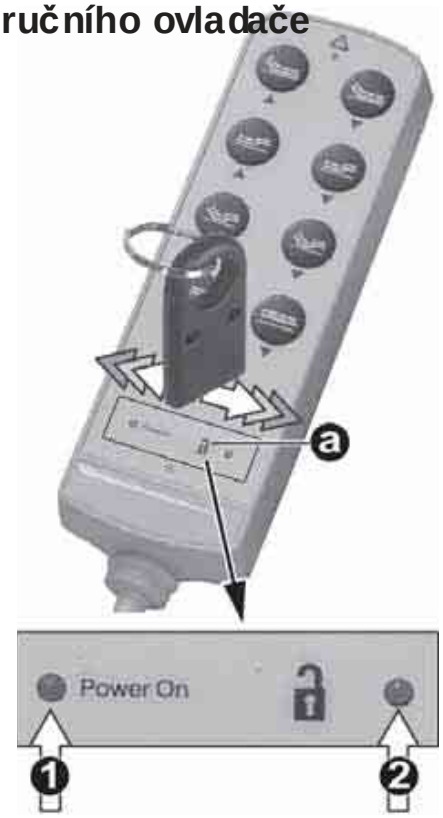

Poznámka
Zámek je zamčený při prvním startu, zamkne se při odpojení ze zásuvky a při výpadku proudu.

9.5.2 Ruční ovládání

Ruční ovladač ukazuje, že je prováděna operace:
- indikátor svítí po stisknutí tlačítka nastavení.

Chybová
- Indikátor při změně nastavení nesvítí = porucha kontrolní jednotky

  Indikátor svítí, přestože nebyla provedena žádná změna nastavení
- polohy lůžka = porucha kontrolní jednotky

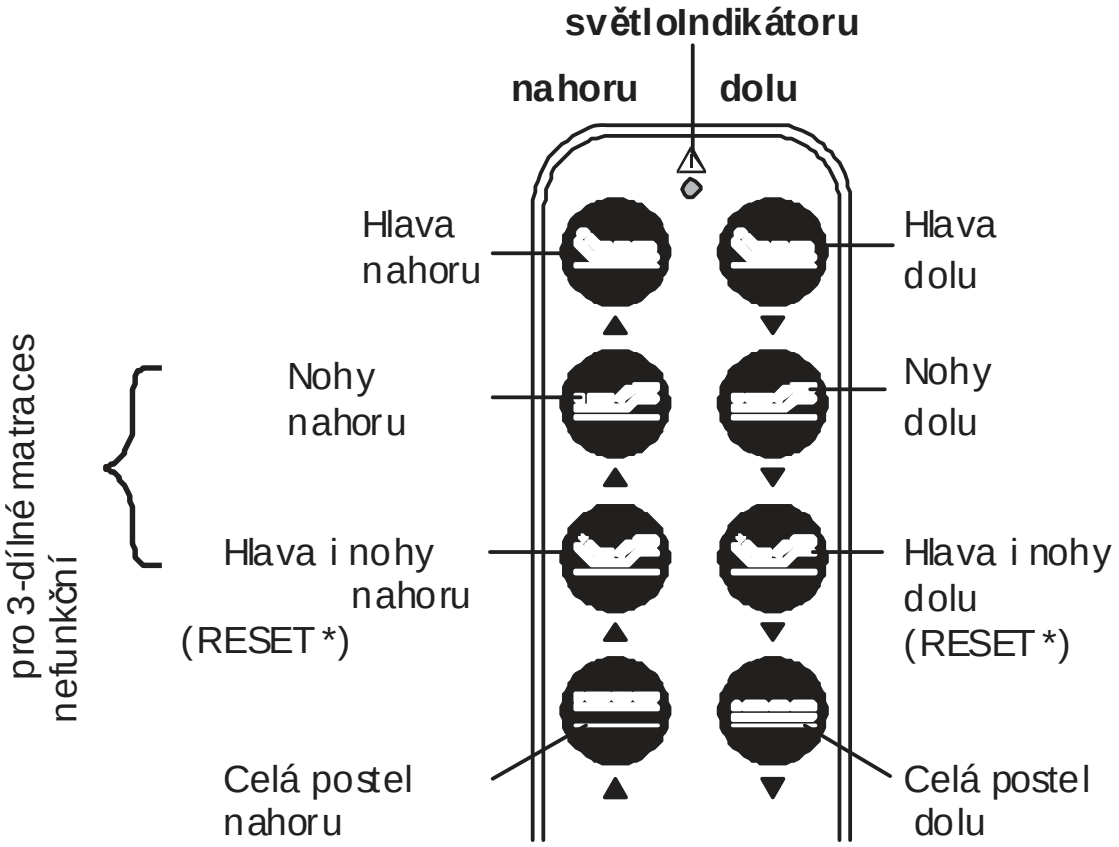

***funkce RESET:**
Umožňuje rychle nastavit lůžko do původní polohy.

Základní pozice

9.6 Nastavení opory nohou

POZNÁMKA
- Rám (a) vždy držte za střed
  - V nejvyšší poloze se rám zajistí pomocí zajišťovacího háčku.

Zdvižení 3-dílný rošt

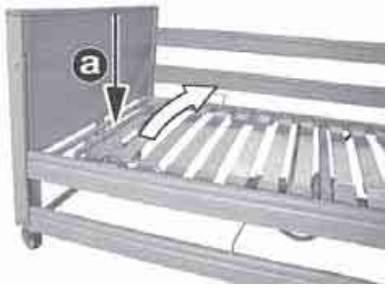

Zdvižení 4-dílný rošt

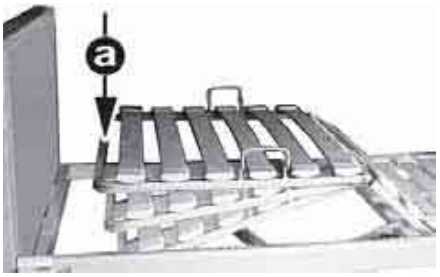

U elektricky zvihané lýtkové části

➡ Zdvihněte lýtkovou část do požadované polohy, dokud neuslyšíte cvaknutí.

POZNÁMKA
- Zdvižením lítkové sekce do maximální polohy se aktivuje automaticky zajišťovací háček.

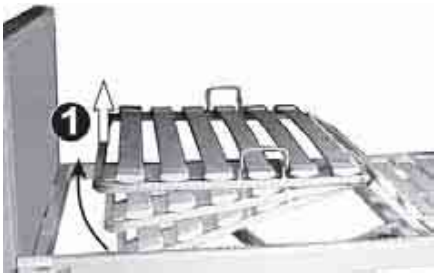

Snížení lýtkové části (2)

➡ a) Odblokujte zaháknutí nadzdvižením lýtkové části .

➡ b) Snižujte lýtkovou část roštu až nadoraz.

nebo

➡ c) Snižte lýtkový díl do střední polohy a pak se ujistěte, že zajišťovací háček zaklapnul, tím že díl mírně nadzvednete.

9.7 Brzdy

POZOR!
- Před zamčením se ujistěte, že kolečka jsou natočena směrem pod postel a že jsou brzdy (a+b) volně přístupné.

Brzdy koleček

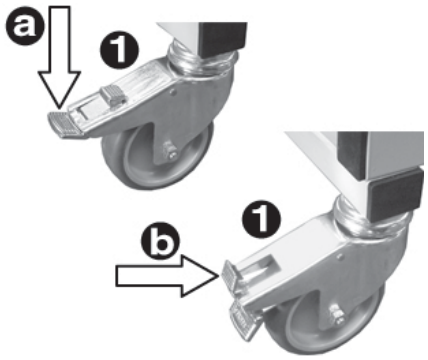

➡ (a) = zajištěná brzda

(b) = odjištěná brzda

Centrální brzda

➡ (a) = zabrzděno.

➡ (b) = odrzděno

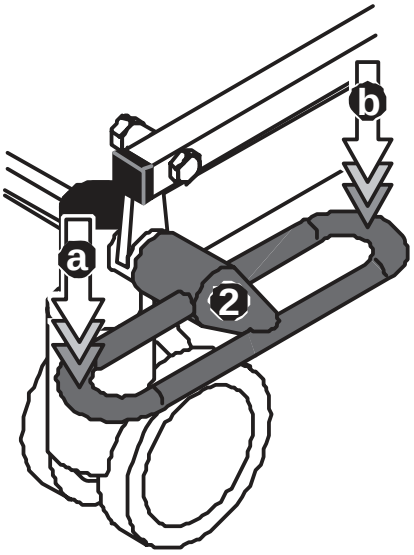

9.8 Transport pacientů na lůžku

POZNÁMKA:
- pacienty převážejte pouze v leže
- nastavte odpovídající výšku lůžka.

Před převozem:

➡ Nástavte lůžko do výchozí pozice.

Snižte obě části lůžka – hlava i nohy (kapitola 9.5).

➡ Zdvihněte postranice až zapadne pojistka.

Zdvihněte postranice

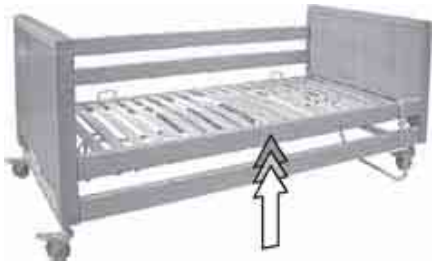

➡ Odpojte lůžko ze zásuvky

➡ Zajistěte kabely proti přejetí pomocí bezpečnostních pásků (3) na rámu postele.

Transportní ochrané úchyty

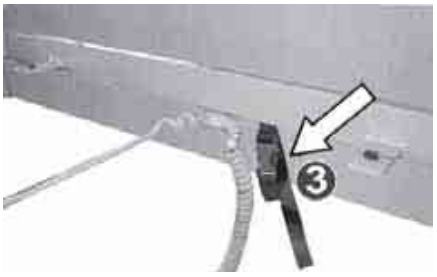

POZOR!
- Předtím než budete lůžko přesouvat vždy zajistěte hlavní napájecí kabel proti poškození

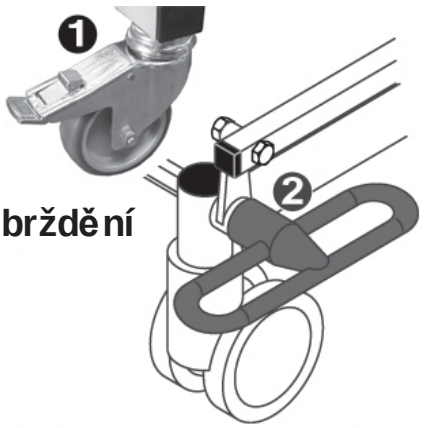

Odbrždění

➡ (1,2) = odjistěte brzdy.

➡ Přesuňte lůžko

Po převozu:

➡ Zajistěte všechny brzdy.

POZOR!

- Před zamčením se ujistěte, že kolečka jsou natočena směrem pod postel a že jsou brzdy (a+b) volně přístupné.

➡ Odstraňte zajištění hlavního kabelu

Bezpečnostní pásky otevřete tím, že je stisknete po stranách (2)

➡ Zapojte hlavní kabel do zásuvky (kapitola 9.2).

Otevření bezpečnostních pásků

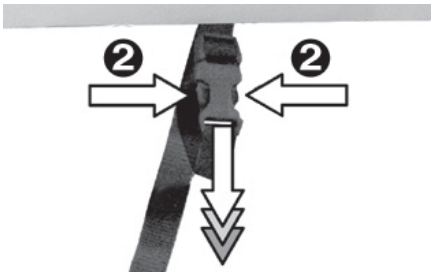

9.9 Nastavení pružnosti lamel

Pružnost lamel lze upravit pomocí šest plastových jezdců (1). To umožňuje na přizpůsobit lůžko potřebám a váze daného pacienta.

Nastavení lamel

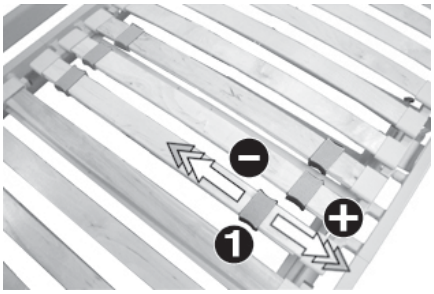

Posun jezdce ke kraji (+) = zvýšení tvrdosti
Posun jezdce ke středu (-) = snížení tvrdosti

10.0 Přizpůsobení lůžka pro bezpečnost pacienta

10.1 Omezení

Někteří pacienti by mohli přijít kujmě při určitých nastaveních polohy lůžka. Proto je vždy třeba konzultovat použití polohovacího lůžka s lékařem.

Pozor!

- pacienti vyšší než 195 cm by neměli toto lůžko používat.

10.2 Mezery mezi matrací a postranicemi

Nebezpečí úrazu!

- U pacientů s podváhou se ujistěte, že nemohou propadnout mezi matrací a postranicemi.
- U pacientů s podváhou vždy používejte ochrany postranic.
- Vždy se ujistěte, že postranice jsou bezpečně zajištěny .

U velice hubených pacientů vždy skontrolujte:

Ujistěte se, že pacient nemůže propadnout mezi matrací (1) a postranicemi (2).

Preventivně používejte pouze matrace s šířkou 90cm a širší!

Ujistěte se, že se pacient nemůže protáhnou mezi postranicemi .

Preventivně používejte ochrany postranic.

Vzdálenost mezi matrací a postranicemi

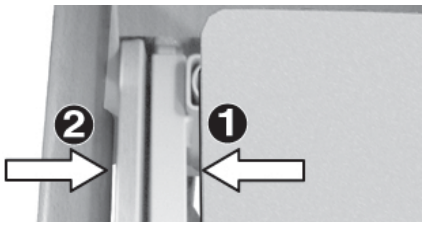

Ochrany postranice

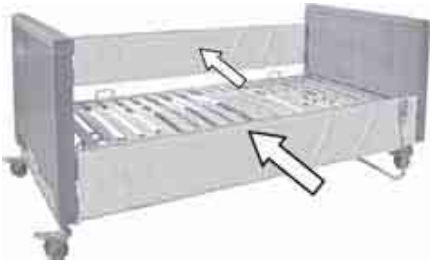

10.3 Uzamčení některých funkcí ručního ovládání

Pozor!

- Vždy uzamkněte na ručním ovladači ty polohy, které by mohli zhoršit zdravotní stav pacienta (konsultujte s doktorem).

Nastavení ručního ovladače viz kapitola 9.4.

➡ Otestujte , že daná nastavení jsou opravdu uzamčená
Pokud uzamykání nefunguje, vyměňte ruční ovladač, nebo kontrolní jednotku.

11.0 Čištění

Poznámka:

- Při čištění lůžka nepoužívejte žádné ostré nástroje (nože, kovové stěrky nebo agresivní prostředky.
- Nepožívejte tlakové přístroje.

➡ K čištění používejte vlhký hadr

➡ Používejte pouze jemné čistící prostředky, vyhněte se drhnutí a hrubému tlaku na jakékoli součásti lůžka.

12.0 Plán testování

Pozor!

- Nesprávně fungující lůžka ihned vyřaďte z provozu a zajistěte proti neoprávněnému použití – vytáhněte ze zásuvky.
- jakékoli závady ihned nahlaste zodpovědné osobě.

Pozor!

- Je důležité ihned odstranit všechny závady, které mohou vés k ovlivnění funkčnosti lůžka

12.1 Denní kontrola

Následující kontrolu mohou provádět ošetřovatelé, nebo pomocní pracovníci:

- Snižte postel do nejnižší polohy.
- Zkontrolujte postranice – zda se s nimi dá bez problémů manipulovat a zda nejsou poškozené
- Zkontrolujte západky pro postranice

Při každé změně polohy:

- Zkontrolujte hlavní kabel
- Zkontrolujte, že nemůže dojít k jeho poškození přejetím, nebo zmačknutím.

Snižte lůžko

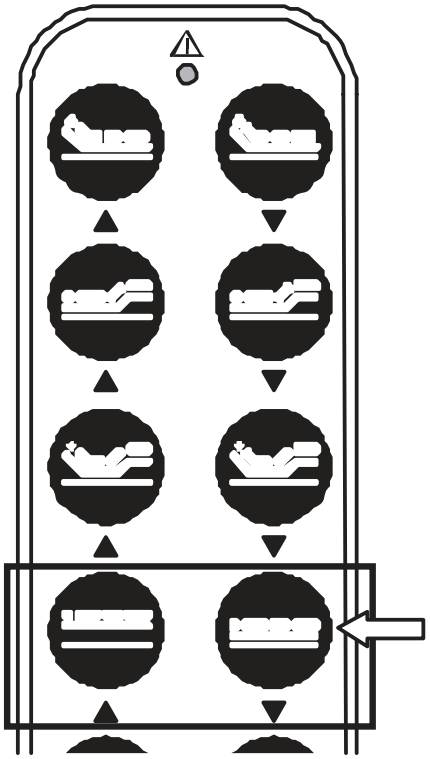

12.2 Půlroční inspekce

Příprava:

➡ Zamkněte všechny funkce na ručním ovládání, pak proveďte test.

Test:

➡ Vyzkoušejte všechny funkce mačkáním příslušných tlačítek.

Ovladač by na žádnou z funkcí neměl reagovat.

Pokud na některou reaguje, je třeba vyměnit kontrolní jednotku.

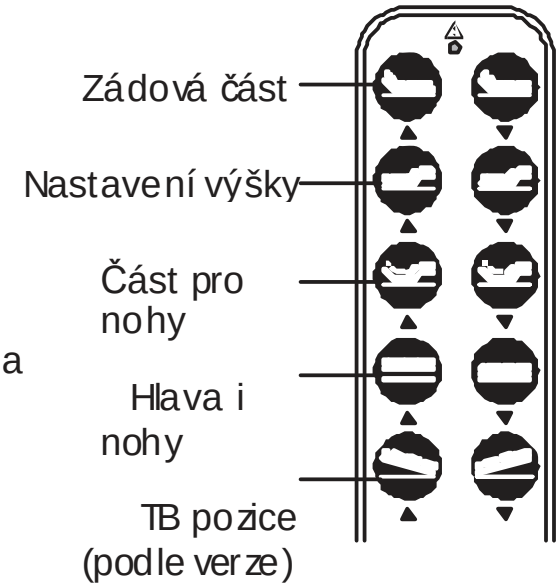

12.3 Intervaly testování

Závisí na účelu využití.

- **Každé dva roky – pro kontrolu bezpečnosti**.
- Před znovuuvedením do provozu
- Před přidělením novému pacientovi
- Pokud byla postel vystavena většímu zatížení, doporučuje se provádět kontrolu častěji.

12.4 Inspekce mechanických součástí

Jakákoli inspekce by měla být prováděna pouze školeným odborníkem.

Popis	Hodnocení	
	OK	VADA
Kontrola všech rámů s pojů na opotřebení, poškození, deformaci, korozi:		
Rošt matrace a jeho platové příslušenství	❐	❐
Rám postle - strany	❐	❐
Rám postele - čela	❐	❐
Nastavení opěry zad	❐	❐
Postranice	❐	❐
Všechna polohovací zařízení	❐	❐
Drážky pro postranice	❐	❐
Všechny spoje (i šroubky a úchytky, apod.) - funkčnost, kompletnost, stav	❐	❐
Všechyn kryty	❐	❐
Těsnění krytů	❐	❐
Otvory pro šrouby a západky	❐	❐
Připevnění zdvižného mechanismu	❐	❐
all raising mechanism components	❐	❐

Popis	Hodnocení	
	OK	VADA
Kolečka a brzdy:		
Plynulý pohyb	❐	❐
Brzda nedrhne při odjištění	❐	❐
Brzda brzdí při zajištění	❐	❐
Postranice:		
Snadný pohyb nahoru. dolu	❐	❐
Jednoduché upevnění	❐	❐
Mezera mezi postranicemi max 12 cm (viz kapitola. 17.1)	❐	❐
Mezera mezi rámem postele a postranicí max. 12 cm, i po zatížení (viz kapitola. 17.1 “)	❐	❐
Zatížení neovlivňuje tvar:	❐	❐
Mechanické testování, zátěž zdvižného mechanismu:		
Hrazda plně spolehlivá	❐	❐
Brázdička plně spolehlivá	❐	❐
Deformace zdvižného mechanismu při zatížení	❐	❐

12.5 Inspekce elektrických součástí

Popis	Hodnocení	
	OK	VADA
Vizuální kontrola elektronických součástí:		
Hlavní kabel - poškození	❐	❐
Kabel ručního ovládání - poškození	❐	❐
Zásuvky - poškození	❐	❐
Ostatní kabeláž - poškození	❐	❐
Správné vedení kabelů	❐	❐
Dobrý staví:		
Kontakty	❐	❐
těsnění	❐	❐
Příchytky kabelu	❐	❐
Upevnění kabelů	❐	❐
Ochrana proti vytržení kabelu	❐	❐
Ochrana proti překroucení	❐	❐
Test funkčnosti elektrických komponent:		
Vypnutí motoru v limitní pozici **- správně**	❐	❐
motory (zvuk, rychlost)	❐	❐
Klíč na ovladači (funkce, poškození, funkčnost)	❐	❐

12.6 Měření

Některé státy Evropské unie požadují tyto míry.
Provozovatel je povinen zjistit si podmínky provozu v dané zemi.

Všechna následující měření můžou být prováděna pouze odborně školeným pracovníkem.

Jakékoli závady musí být ihned nahlášeny zodpovědnému pracovníkovi.

Pozor!
- Nevyhovující lůžka ihned vyřaďte z provozu a zajistěte proti zneužití, odpojte ze zásuvky.

pozor!
- Je třeba ihned odstranit jakékoli vady ovlivňující funkčnost.

Popis	Hodnocení	
	OK	VADA
The following measurements must be carried out in accordance with DIN VDE 0751:		
Zamezeno uzemnění (zařízení třídy I)	❐	❐
Odpovídající svodoví proud	❐	❐

Svodoví proud:

Typická hodnota: < 20 µA

Kde měřit: Zkratovaná zástrčka (L+N) proti...
1.) kovové části zdvižných motorů (čela postele
2.) ...kovové části rámu
(i šrouby etc.)

13.0 Řešení problémů

Chyba	Model	Příčina	Náprava
S některou částí, lůžka nelze pohybovat, nelze měnit výšku ložné plochy	všechny	Není zapojený Hlavni kabel	viz. kapitola 9.2
		Funkce uzamčena	viz. kapitola 9.4.1
		Termospínač aktivní	zkuste znovu po 20-30 minutách
		Poškozen ruční ovladač	Informujte Vašeho prodejce
		Vada kontrolní jednotky	
Lýtková sekce se neuzamkne když je zvednuta	všechny	Porucha aut. ukotvení	Informujte Vašeho prodejce
Klečka nejdou zajistit	všechny	Vada koleček	Informujte Vašeho prodejce
		Vada brzd	Informujte Vašeho prodejce
Zaseknuté postranice	všechny	ucpaná drážka	viz. kapitola 7.13
Indikátor Na ručním ovladači při provozu nesvítí	všechny	Funkce uzamčena (ovladač)	viz. kapitola 9.4.1
		Nadměrné zatížení	Snižte zatížení
		Vada kontr. jednotky	Informujte prodejce

14.0 Likvidace

Když lůžko již nadále neplní svůj účel, nebo jeho provoz již není ekonomický, je třeba jej zlikvidovat v souladu mezinárodními ekologickými předpisy. Každá část lůžka musí být zlikvidována daným způsobem.

- Produkt ani jeho komponenty nesmí přijít do odpadu který je vyvážen na skládky.
- Produkt ani jeho části nepatří do běžného domácího odpadu.
- Elektrické a jiné mechanické části musí být recyklovány, nebo odvezeny do sběrny.
- Baterie musí být odevzdány na specielních místech.
- Místní sběrné dvory a výkupny by Vám měli poradit.

15.0 Dodatek

15.1 Specifikace: lůžko

CE certifikováno v souladu s 93/42/EEC

Max. váha pacienta ___ kg

Max. pracovní zatížení:
lůžko [1] ——————— 200 kg
zdvižný mechanismus __ 80 kg

Hmotnost lůžka:
Celková hmotnost:
Casa Med II _____. 5 kg
Casa Comfort II ____ 136.5 kg
Casa Vario T _____. 5 kg

Hmotnost součástí:
Rošt matrace,
Zádová sekce _____ kg
lýtková sekce
3-dílný _____. 6 kg
4-dílný _____. 0 kg
Rošt matrace komplet
3-dílný _____. 1 kg
4-dílný _____. 0 kg
lišty postranic _____ 2 kg
čelo postele
... Casa Med II _____ 19.3 kg
... Casa Comfort II ____ 20.8 kg
zdvižný mech. _____ 7 kg
kontrolní jednotka ____ 1,8 kg
polohovací motor 2.1 kg
ruční ovladač _____ 0.3 kg

Doporučené matrace [2]:
Rozměry (šířka x délka x výška):
90x200x10
nebo _____ 90x200x12

Rozměry lůžka:

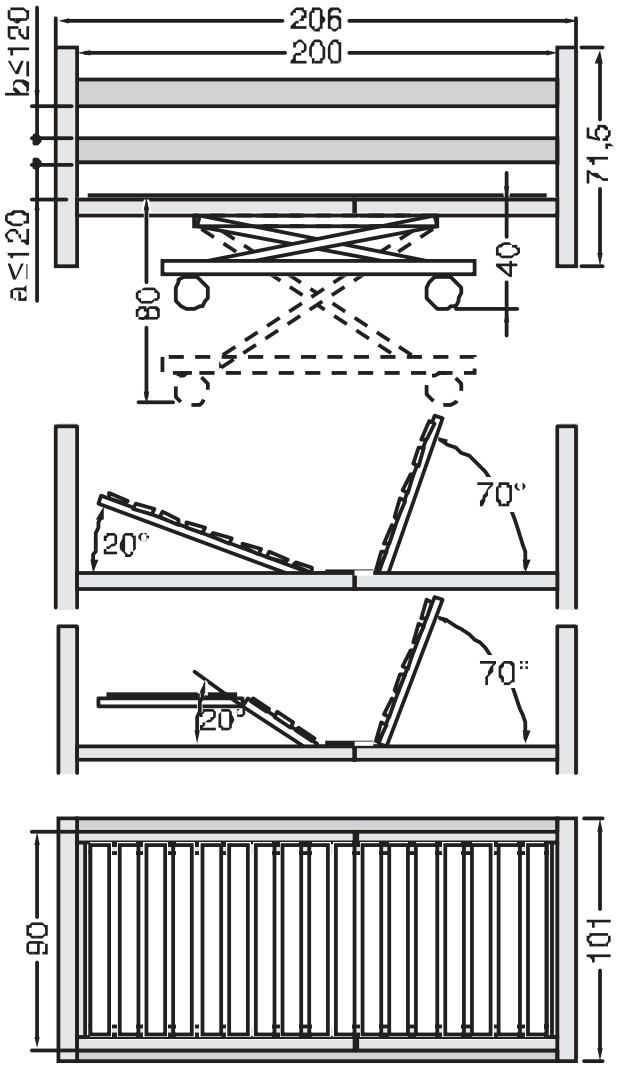

[1] max. zatížení = max. hmotnost pacienta + 35 kg doplňky (matrace apod.)

15.2 Specifikace: Pohonný systém

Napájení _ 230 V 50 Hz
Třída bezpečnosti_____II
Přepěťová ochrana_____IP44
Úroveň hluku _____≤ 65 dB(A)
Maximum po sobě následujících operací_____minut
Minimální doba odpočinku po provozu_____18 minut

Podmínky pro provoz:
Teplota v místnosti _____+10°C
až _____+40°C
Relativní vlhkost _____ 30%
až _____ 75%

Skladování - vlhkost:__ 30%
až_____ 75%

15.3 Štítky na lůžku

15.3.1 Čelní štítek

Obsahuje následující informace

= Třída bezpečnosti II (dvojtě izolovaná)

= CE-certifikace
V souladu s 93/42/EWG

= Typ využití B

IP 44 = Přepěťová pojistka

= Odkaz na manuál

AB 2 min/ 18 min
2 minuty = maximální nepřetržitý provoz polohovacích motorů

18 minut = minimální přestávka po dvouminutovém provozu

= Poznámky k likvidaci

15.4 Umístění Casa Vario T do již existujícího rámu

15.4.1 Umístění Casa Vario T do rámu

Nebezpečí – vysoká hmotnost!

- Pro montž Casa Vario T do vlastního rámu musí být prováděno nejméně dvěma osobami.

Nebezpečí:

- Mezi Vario T a rámem postele musí být dostatečná mezera.
- Rám postele a Vario T být pohyblivé nezávisle na sobě (tz n. Je třeba aby se pohybovali vždy jako celek). V případě potřeby použijte spojte (viz. Kap. 15.4.2).

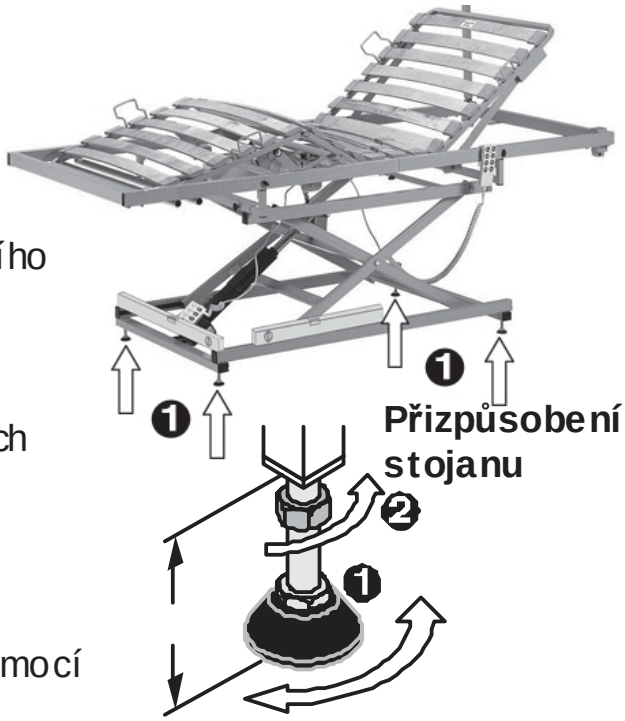

➡ Vyjměte původní rošt matrace z vašeho lůžka.

➡ Vložte Casa Vario T do původního rámu.

➡ Upravte výšku Casa Vario T pomocí otáčením nastavitelných nohou (1)

velikost a = min. 30 mm
max. 60 mm

➡ Zajistěte nastavitelné nohy pomocí

15.4.2 Spojení Casa Vario T a rámu postele pomocí rozpěry

Pokud současný rám není dostatečně stabilní, může by spojen s Casa Vario T pomocí rozpěr. Rozpěry nejsou součástí dodávky a musí být dodány samostatně.

Součást dodávky:
4 x rozpěra
4 x upevňující šrouby, M10 x 25 (nejsou na obrázku)

Vložení rozpěr:

➡ Uvolněte matku (2) a vytáhněte nohu (1) ze zvedáku.

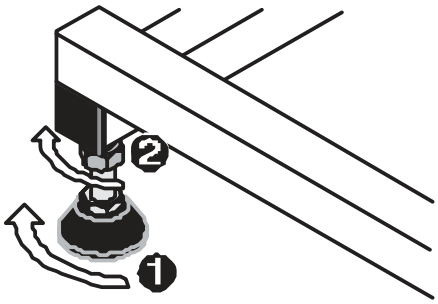

➡ Vsuňte rozpěru (3) do horní části nůžkového zvedáku (4) až na doraz.

➡ Pomocí šroubu (5) spojte dohrokady.

➡ Šroub pečlivě utáhněte.

➡ Stejným způsobem připevněte zbylé rozpěry.

➡ Po upevnění všech rozpěr upravte CASA Vario T do horizontální polohy

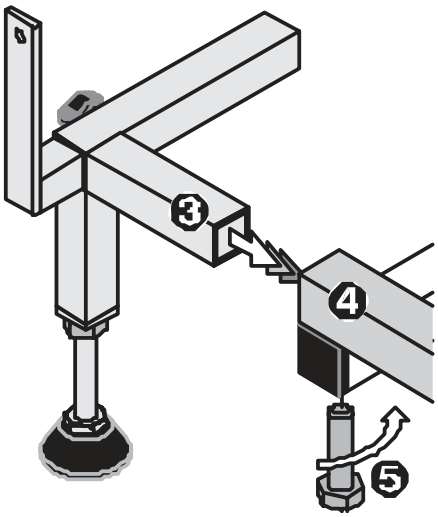

Umístění Casa Vario T v souladu s rámem:

➡ Umístěte Casa Vario T do středu rámu tak, aby mezery (a) mezi čtyřmi rozpěrami (3) a rámem postele byli co nejoptimálnější.

Maximální mezera (a) = 245 mm

➡ Dotáhněte šrouby (6) rozpěr

➡ Spojte Casa Vario T a rám postele pomocí vhodných šroubů (7) (nejsou součástí dodávky).

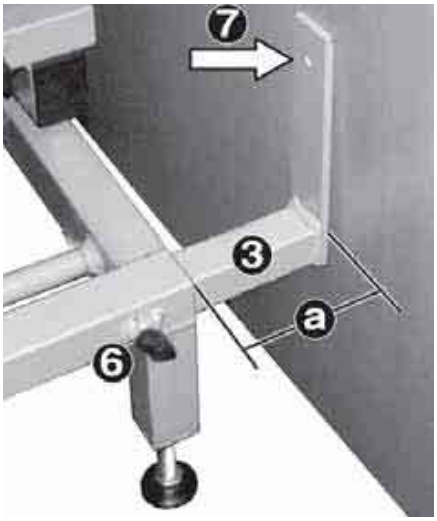

15.3.2 Popiska hrazdy

Popiska je umístěna ve spodní části hrazdy a obsahuje tyto informace:

- Informace o maximálním povoleném zatížení.
- Popis výrobku
- Odkaz k provoznímu manuálu

15.5 Doplňky

Pro objednání doplňků kontaktujte svého dodavatele.

Popis	Order-No.
Nádoba na moč s držákem	03-20-000-000-00
Ochrana postranic 190 x 39 cm, 1 ks*	B4-01-001-050
Infusní stojan	03-21-000-000-00
Hrazda s hrazdičkou	K2-03-001-002
Lišta zasouvací, béžová, pravá	B3-05-01R
Lišta zasouvací, béžová, levá	B3-05-01L

*Nevhodné pro Vario T pokud používáte vlastní rám.

15.6 Náhradní díly

Mohou být objednány u Vašeho dodavatele (viz razítko na zadní straně manuálu). Vždy používejte pouze originální součástky.

16.0 Záruka

Společnost **DMA Praha s.r.o.** poskytuje záruku 24 měsíců na bezchybnou funkčnost.